Spécialiste français de la Robinetterie Industrielle depuis 1990.

www.gmi-robinetterie.com
Tél : +33.(0)2.51.10.18.18 info@gmi-robinetterie.com

DINEX®

Robinet à Tournant Sphérique

Réf : 100 307

INOX

97/23 CE Catégorie III
ATEX

- » MONOBLOC
- » PASSAGE INTÉGRAL
- » BSP
- » PN70
- » TMS : 200°C
- » PMS : 70B

(1)

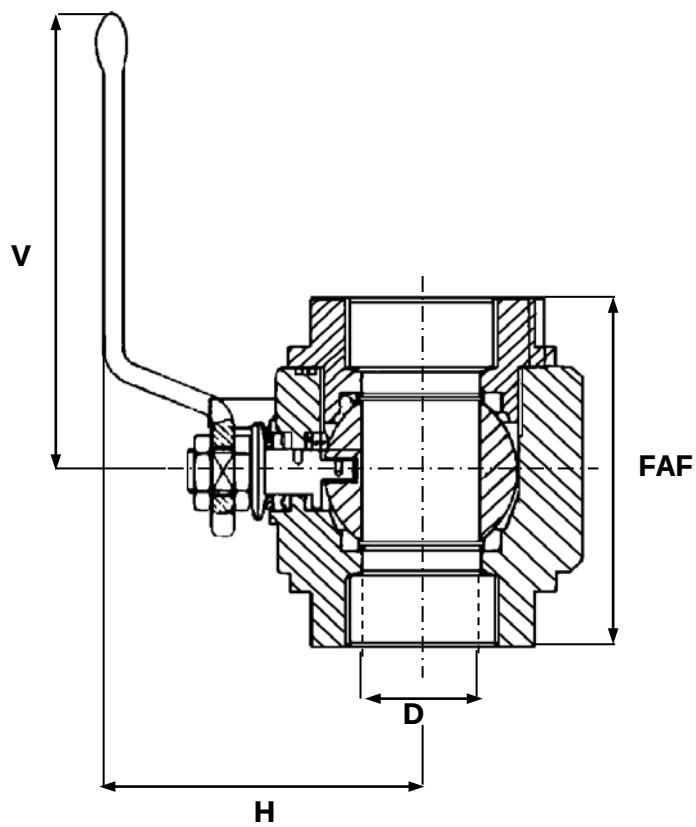

CORPS / BODY	INOX 316
EMBOUTS / END CONNECTIONS	INOX 316
SPHÈRE / BALL	INOX 316
SIÈGES / SEATS	PTFE CHARGÉ
TIGE / STEM	INOX 316
POIGNÉE / HANDLE	ACIER
PRESSE ÉTOUPE / PACKING GLAND	PTFE

- SÉCURITÉ FEU SELON BS 6755/2
- A SOUDER AVEC DES MANCHETTES

DN	8	10	15	20	25	32	40	50	65	80	100	125	150	200	250	300	350	400	500	600
INCHES	1/4"	3/8"	1/2"	3/4"	1"	1"1/4	1"1/2	2"	2"1/2	3"	4"	5"	6"	8"	10"	12"	14"	16"	20"	24"
FAF	65	65	73	90	98	104	125	154												
FAF (A)	140	140	140	152	165	178	190	216												
H	53,5	53,5	64,5	64,5	77,5	81	106	130												
D	10	10	14	19	24	29	38	48												
V	145	145	145	145	180	180	275	275												
MASSE	0,7	0,7	1	1,5	2	2,7	4,7	7												

Unités : mm, Kg.
(A) : FAF SW OU BW

(1) : Le rapport pression / température est à définir par nos soins

SOUS RÉSERVE DE MODIFICATIONS