Clapet Anti-Retour
SANDWICH DOUBLE BATTANT - FONTE/FONTE

DUO-DIRIS®

Réf. 215 001 130

Construction : Clapet à double battant
Matière : Fonte GJL-250
Température de service : -10° à +90°C
Série : PN10/16du DN50 à 600, ANSI 150 lbs (PN20) du DN100 au DN600
Raccordement : Entrebrides

CE

CERTIFICAT MATIÈRE 3.1
SUR DEMANDE

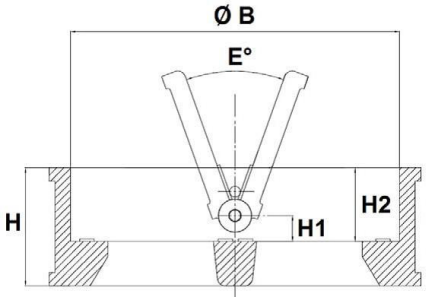

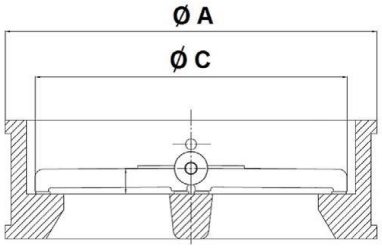

DN	Ø	PMS	H	H1	H2	Ø A	Ø B	Ø C	E°	Kg
40	1''1/2	16	43	12	33	82	56.5	52	0°	1.6
50	2''	16	54	14.4	43	109	70.5	60.5	0°	1.62
65	2''1/2	16	54	16.9	43	129	83.5	75.8	0°	2.3
80	3''	16	57	19.9	45	144	91.5	80.5	0°	3.14
100	4''	16	64	21	47	164	115.5	104.5	0°	4.5
125	5''	16	70	22.3	51	194	142.5	130.3	0°	6.7
150	6''	16	76	22.5	54	220	169.5	155.9	0°	9.05
200	8''	16	95	28	69	275	220.5	201.2	0°	16
250	10''	16	108	34	71	330	275.5	257.2	0°	26.9
300	12''	16	144	37	100	380	325.5	303.3	0°	38.9
350	14''	10	184	35	120	440	356	345.9	20°	80
400	16''	10	191	37.5	123	491	406	388.6	20°	106
450	18''	10	203	42.2	122.6	541	467	431.2	20°	128
500	20''	10	213	39.5	132	596	514	486.8	25°	158
600	24''	10	222	48.5	138.5	697	616	607.6	25°	225

Unités : mm, Kg, bar - PMS : Pression Maximale de Service

Clapet Anti-Retour
SANDWICH DOUBLE BATTANT - FONTE/FONTE

DUO-DIRIS®

Réf. 215 001 130

Matériaux

Corps	Fonte GJL-250
Battant	Fonte GJS-400-15
Ressort	Inox 304
Siège	NBR

EN OPTION

- Raccordement entrebrides PN25
- Étanchéité EPDM, PTFE ou Viton
- Disponible jusqu'au DN1400 sur demande
- Tout type de matériaux disponible (Fonte, Acier Inox, Superduplex, Bronze et Aluminium)
- Tout type de classes de pression

Caractéristiques & normalisations

- Anneau de levage à partir du DN200
- Montage vertical fluide ascendant ou horizontal
- Ne pas utiliser en régime pulsatoire

Normes :

- 2014/68/UE - Catégorie III - Module H
- Tests d'étanchéité selon API 598, Table 6
- Écartement selon EN 558, série 50

Diagramme pertes de charges
(Bar)

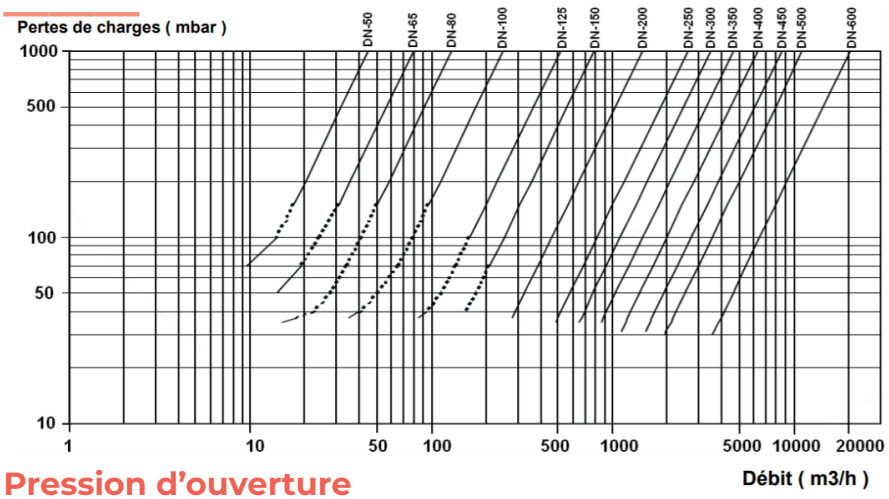

Pression d'ouverture
(en mbar)

DN	40	50	65	80	100	125	150	200	250	300
Position horizontale	150	230	94	190	280	160	79	41	38	31
Position verticlale Fluide ascendant	190	260	114	230	320	180	95	57	58	56

Clapet Anti-Retour
SANDWICH DOUBLE BATTANT - FONTE/FONTE

DUO-DIRIS®

Réf. 215 001 130

Instructions de montage

L'installation du clapet doit être en adéquation avec les conditions de service réelles (nature du fluide, pression et température) et conforme aux différentes normes en vigueur.

Afin de faciliter l'entretien, il est conseillé de prévoir une quantité de robinets suffisante afin de pouvoir isoler les tronçons de tuyauterie.

Il vous est conseillé de :

- Nettoyer les tuyauteries, elles doivent être exemptes d'impuretés (gouttes de soudure et copeaux métalliques) pouvant empêcher le bon fonctionnement du clapet.
- Vérifier l'alignement et l'encombrement de la tuyauterie en amont et en aval, le clapet n'absorbera pas les écarts.

Les déformations résultant de cette pratique peuvent entraîner des problèmes d'étanchéité, un mouvement incomplet de l'obturateur et même des ruptures.

- Vérifier la propreté des filetages, taraudages
- Présenter l'appareil en position afin de vérifier les conditions d'assemblage.

Afin d'éviter des contraintes importantes sur le clapet, caler provisoirement les tronçons de tuyauterie qui n'ont pas encore de supports définitifs.

Le nombre et la solidité des supports doivent être calculés afin d'éviter en fonctionnement toutes surcharges sur le clapet.

Bien vérifier en aval du clapet qu'il y ait un espace suffisant pour le déplacement complet des battants.

Implantation sur la tuyauterie

Lors d'un changement de direction de la canalisation ou en présence d'un autre appareil, il est souhaitable d'éloigner le clapet afin qu'il soit en dehors de la zone de turbulences qui augmenterait l'usure (entre 3 à 5 fois le diamètre nominal en amont et en aval).

Au refoulement d'une pompe il est recommandé de mettre le clapet en place conformément à la norme FD CEN/TR 13932.

Il est essentiel de maintenir l'amorçage de la pompe, un clapet de non-retour peut être monté sur la tuyauterie d'aspiration à distance L1 (longueur droite à l'aspiration)> 10XD1 (diamètre à l'aspiration).

Le clapet doit être adapté afin de satisfaire le débit maximal de service.

Dans les autres cas, le clapet de non-retour est monté sur la tuyauterie de refoulement à une distance de L2 (longueur droite au refoulement)> 3xD2 (diamètre au refoulement).